Alpha Industrial Series 5

Specifications:

Power consumption:	
Large machine	12 kW
Standard machine	7.5 kW
Power supply	Three phase – 5 line (neutral + earth) 380
Volts AC	
Display timer range	0 – 480 sec
Compressed air supply	5 - 5.5 bar *(75-80 Psi)*
Compressed air consumption	120 litres/min *(7.32 Psi per min)*
Maximum temperature	225°C ± 0.5% *(437°F ± 0.5%)*
Machine height	1420 mm *(56 in)*
Machine width	1400 mm *(55 in)*
Machine depth	3520 mm *(138.5 in)*
Work area required	1400 (L)x 3520 (W)x 1420 (H) mm
	(55 (L)x 138.5 (W)x 56 (H) in)
Weight Export Packed:	
Large machine	780 kg *(1,720 lbs)*
Standard machine	690 kg *(1,521 lbs)*
Size export packed:	
Large machine	2200 (L) x 1570 (W) x 1770 (H) mm
	(87 (L)x 62 (W)x 70 (H) in)
Standard machine	1880 (L) x 1570 (W) x 1770 (H) mm
	(74 (L)x 62 (W)x 70 (H) in)
Net weight:	
Large machine	780 kg *(1,720 lbs)*
Standard machine	640 kg *(1,411 lbs)*
Press pad dimensions:	
Large Machine	1000 x 1600 mm *(39 x 63 in) for each single table*
Standard machine	1000 x 1200 mm *(39 x 47 in) for each single table*
Fuse(s):	
Large machine	63A
Standard machine	63A
A-weighted noise level	<70dB(A)

Section:

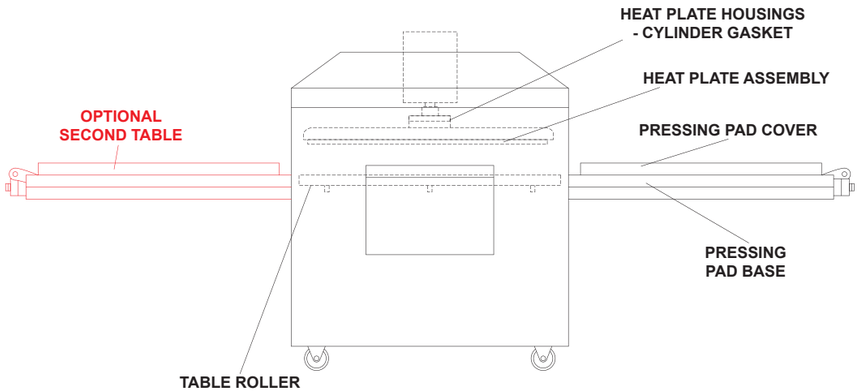

A. ADKINS & SONS LTD
HIGH CROSS - LANCASTER ROAD - HINCKLEY - LEICESTERSHIRE - LE10 0AW - UK
T +44 (0) 1455 891291 **F** +44 (0) 1455 633503 **W** www.aadkins.com

ADKINS
HEAT PRESS TECHNOLOGY

A. ADKINS & SONS LTD

Alpha Industrial Series 5

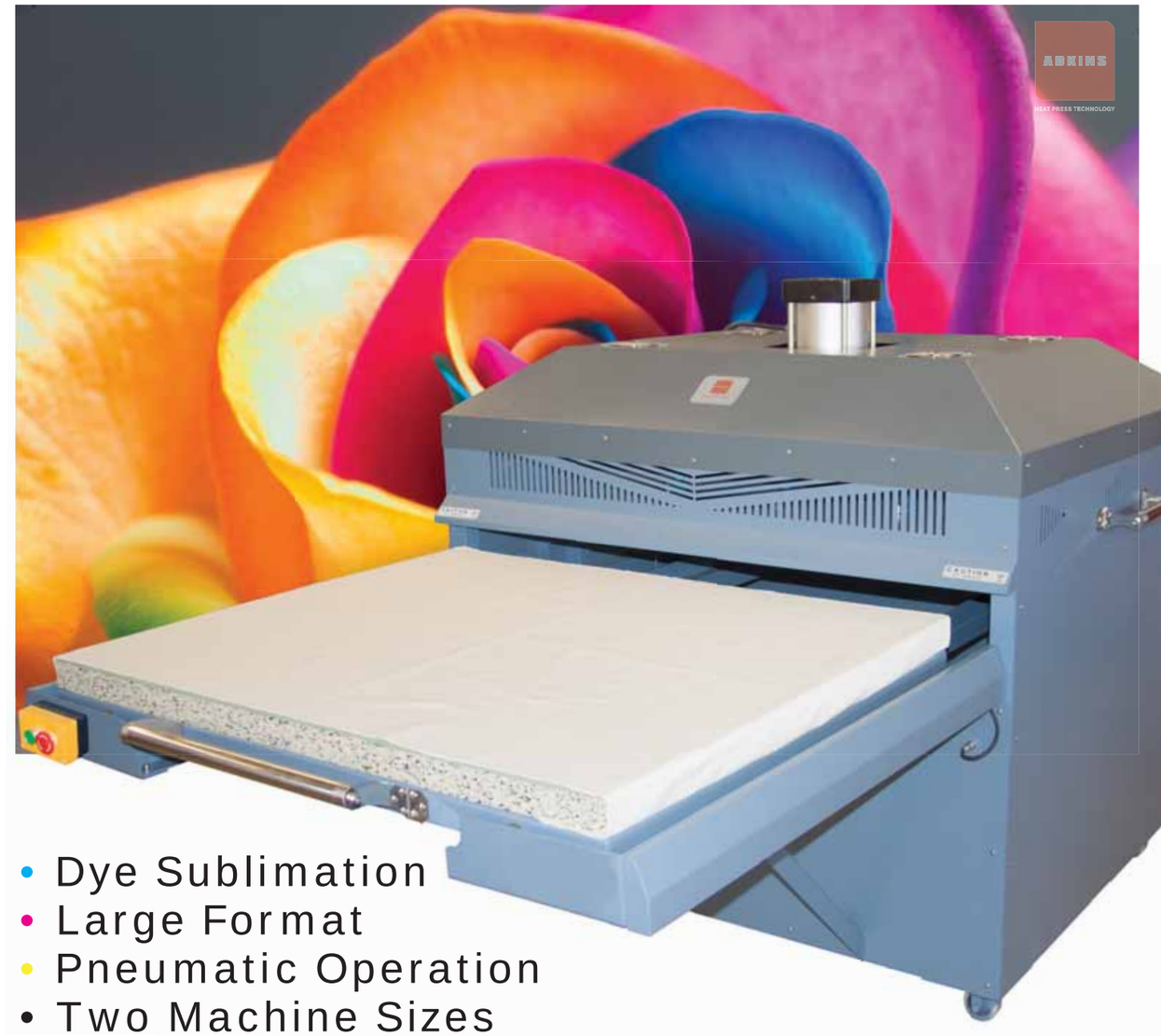

- Dye Sublimation
- Large Format
- Pneumatic Operation
- Two Machine Sizes Available

The future of heat press technology...

Alpha Industrial Series 5

Compressed air operation

Digital Controller

The Alpha Industrial Series 5 Transfer Press is available in two machine sizes (large and standard) with options for either single or double table configuration, this pneumatically operated heat press can be used for printing garment panels and similar larger items.
This robust machine is powered by a micro-processor for control of both heat and dwell accuracy and ease of operation and requires minimal operating space.
The Alpha Industrial Series 5 Press also features either an automatic or manual table operation and benefits from an automatic release system at the end of the pressing cycle.

Features:

- Available in two platen sizes:
  Large Machine - 1000 x 1600 mm *(39 x 63 in).*
  Standard Machine - 1000 x 1200 mm *(39 x 47 in).*
- Supplied in either single or double table configuration.

Benefits:

- Automatic or manual machine mode for differing types of production.
- Fingertip pneumatic pressure control.

Le transfert Appuyez sur Alpha industriel pneumatique est disponible en deux tailles de machines (grandes et standard) avec des options pour chaque configuration simple ou double table, ce communiqué de chaleur à commande pneumatique peut être utilisé pour l'impression de panneaux de vêtements et articles volumineux similaires.
Cette machine robuste est alimenté par un micro-processeur pour le contrôle de la chaleur et demeure la précision et la facilité de fonctionnement et nécessite de l'espace d'exploitation minimal.
L'Alpha industrielle presse pneumatique dispose également soit un fonctionnement et les avantages tableau automatique ou manuel à partir d'un système de déclenchement automatique à la fin du cycle de pressage.

Caractéristiques:

- Disponible en trois tailles de plateaux:
  Grosse Machine - 1000 x 1600 mm *(39 x 63 po).*
  Machine Standard - 1000 x 1200 mm *(39 x 47 po).*
- Livré en configuration simple ou double table.

Avantages:

- Le mode de la machine automatique ou manuel pour les différents types de production.
- Contrôle de la pression pneumatique du bout des doigts.

Die Alpha Industrial Pneumatische Transferpresse ist in zwei Baugrößen (groß und Standard) mit Optionen für die einfache oder doppelte Tabellenkonfiguration kann diese pneumatisch betriebenen Wärmemaschine für den Druck Bekleidungsplatten und ähnliche größere Gegenstände verwendet werden.
Diese robuste Maschine wird durch einen Mikroprozessor für die Steuerung sowohl von Wärme versorgt und wohnen Genauigkeit und einfache Bedienung und erfordert nur minimale Arbeitsraum.
Die Alpha Industrial Druckluftpresse verfügen zudem über eine automatische oder manuelle Tischbetrieb und profitiert von einem automatischen System Release am Ende des Presszyklus.

Eigenschaften:

- Erhältlich in drei Größen Platte:
  Große Maschine - 1000 x 1600 mm *(39 x 63 in).*
  Mittlere Maschine - 1000 x 1200 mm *(39 x 47 in).*
- Lieferung entweder in Einzel-oder Doppeltisch-Konfiguration.

Vorteile:

- Automatische oder manuelle Maschine Modus für die verschiedenen Arten der Produktion.
- Fingertip pneumatische Druckregelung.

LARGE FORMAT THERMOPRINTING

A. ADKINS & SONS LTD

ADKINS