Il futuro di tecnologia della pressa di calore…

ADKINS

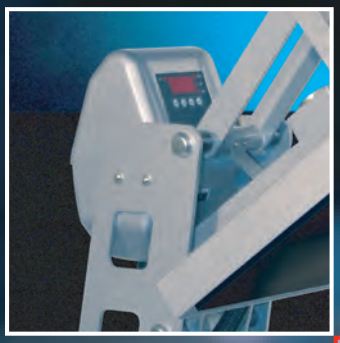

Studio Auto Clam Senior / Junior Pressa di Calore

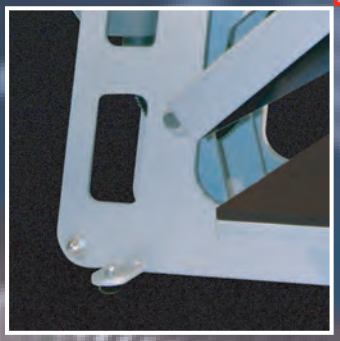

Manuale d'uso

ADKINS
HEAT PRESS TECHNOLOGY

Copyright

©2013, A. Adkins & Sons Limited, High Cross, Lancaster Road, Hinckley, Leicestershire. È vietata la riproduzione del presente documento con qualsiasi mezzo senza la previa autorizzazione scritta di A. Adkins & Sons Limited.

Adkins Studio Auto Clam Senior / Junior Pressa di Calore è un marchio registrato di A. Adkins & Sons Limited.

Si prega di leggere attentamente questo manuale d'uso e di conservarlo sempre vicino al.

Premessa

Gentile utente,

Benvenuti al gruppo di utenti, in costante aumento, della Studio Auto Clam Senior / Junior Pressa di Calore. Il prodotto acquistato è stato progettato e realizzato a regola d'arte al fine di assicurare all'utente i vantaggi ottimali.

Tutti i prodotti A. Adkins & Sons Limited vengono progettati al fine di assicurare la facilità di impiego, con particolare attenzione ai requisiti di sicurezza.

L'eventuale individuazione di guasto o di danni al momento della ricezione del presente prodotto deve essere immediatamente segnalata al fornitore.

Indice

1.		**Introduzione della Studio Auto Clam Senior / Junior**	**1**
	1.1	Caratteristiche tecniche della Studio Auto Clam Senior / Junior	**1**
	1.2	Sicurezza	**2**
2.		**Installazione**	**4**
	2.1	Istruzioni di trasporto	**4**
	2.2	Installazione della macchina	**4**
	2.3	Requisiti elettrici	**4**
	2.4	Regolazione della pressione	**5**
3.		**Modalità operative per della Studio Auto Clam Senior / Junior**	**6**
	3.1	Caratteristiche tecniche della Studio Auto Clam Senior / Junior	**6**
	3.2	Utilizzo dei materiali da applicare a caldo	**6**
	3.3	Complessivo piastra inferiore	**7**
	3.4	Spegnimento della macchina	**7**
4.		**Manutenzione della macchina**	**8**
	4.1	Manutenzione quotidiana	**8**
	4.2	Manutenzione periodica	**8**
	4.3	Pulizia	**8**
5.		**Disegni e schemi della macchina**	**9**
	5.1	Disposizione generale della Studio Auto Clam Senior	**10**
	5.2	Disposizione generale della Studio Auto Clam Junior	**11**
	5.3	Funzionamento della centralina	**12**
	5.4	Esploso ed elenco ricambi - Studio Auto Clam Senior / Junior	**13**
	5.5	Schema elettrico della macchina	**14**
6.		**Modifiche di progettazione**	**15**
7.		**Garanzia limitata**	**16**
		Dichiarazione di conformità	**17**

1. Introduzione della Studio macchina Senior / Junior

1.1 Caratteristiche tecniche della Studio macchina Senior / Junior

La Studio Auto Clam Senior / Junior è sono presse manuale per la stampa sul materiali termotrasferibili ma dotato di un impianto di apertura elettromagnetico. Sono ideali per la produzione di medi quantitativi.

L'area di lavoro è:

Studio Auto Clam Senior - 40 x 50 cm (15.75 x 19.7 in)
Studio Auto Clam Senior - 40 x 40 cm (15.75 x 15.75 in)

Caratteristiche tecniche	Studio Auto Clam Senior	Studio Auto Clam Junior
Consumo energetico	1750 Watt	1750 Watt
Alimentazione	230 V c.a.	230 V c.a.
Max. temperatura di esercizio	218°C	218°C
Range del timer sul display	0 - 9999 sec	0- 9999 sec
Altezza macchina aperta	87 cm	87 cm
Altezza macchina chiusa	43 cm	43 cm
Larghezza macchina	50 cm	40 cm
Profondità macchina	67 cm	67 cm
Peso netto	40 kg	35 kg
Dimensioni piastra inferiore	40 x 50 cm	40 x 40 cm

Caratteristiche tecniche		USA Macchina
Consumo energetico	1750 Watt	1750 Watt
Alimentazione	110 V c.a.	110 V c.a.
Max. temperatura di esercizio	425°F	425°F
Range del timer sul display	0 - 9999 sec	0- 9999 sec
Altezza macchina aperta	34.25 in	34.25 in
Altezza macchina chiusa	17 in	17 in
Larghezza macchina	20 in	16 in
Profondità macchina	26.25 in	26.25 in
Peso netto	18.2 lbs	16 lbs
Dimensioni piastra inferiore	15.75 x 19.7 in	15.75 x 15.75 in

1.2 Indicazioni per la sicurezza

- **Volendo, è possibile sottoscrivere** un contratto di assistenza contattando il nostro servizio di assistenza clienti.

- **La della Studio macchina Senior / Junior** soddisfare la normativa norme della europea. In normali condizioni di esercizio, gli incidenti sono rari. Per garantire la sicurezza dell'utente, qui di seguito sono comunque riportati per consigli pratici.

  - **Questa pressa si apre automaticamente al termine del ciclo di trasferimento.** Accertarsi che ci sia spazio sufficiente intorno
    alla macchina per sollevare la piastra termica dal piano di appoggio senza interferenza. **La conduzione della pressa deve essere affidata ad una persona macchina.**

  - **Disinserire sempre** la corrente (e staccare la spina dalla presa) durante l'esecuzione di interventi manutentivi o di pulizia della macchina.

  - **Verificare sempre che** ci sia spazio sufficiente intorno alla macchina. Verificare che cavi e attacchi non siano inceppati. Anche se il calore generato dalla pressa è basso, è comunque assicurare che ci sia uno spazio sufficiente per raffreddare la pressa.

  - **Evitare il contatto** con la piastra termica.

- **AFFIDARE LA RIMOZIONE DEL COPERCHIO DEGLI STRUMENTI SOLTANTO A PERSONE COMPETENTI** – il contatto con gli organi interni è pericoloso e può comportare il rischio
di scosse elettriche. Tutti i collegamenti elettrici all'interno dei coperchio sono sotto tensione. Non azionare mai la pressa senza i coperchi e/o i ripari.

- **PROTEGGERE IL CAVO DI ALIMENTAZIONE** – i danni al cavo di alimentazione possono comportare ili rischio di scosse elettriche. Per disinserire la corrente dalla macchina, afferrare la spina e toglierla con cautela dalla presa. Accertarsi che il cavo di alimentazione non venga a contatto con la piastra termica (o con organi in movimento del meccanismo) durante il funzionamento della macchina.

- **FASCIA DI TEMPERATURA DI ESERCIZIO** – la fascia di temperatura di esercizio: 0°C - 35°C e umidità di esercizio: 20 - 80%.

- **FUSIBILI MACCHINA – Studio macchina Senior / Junior** 10 A (solo spina).

- **ATTENZIONE – QUESTO APPARECCHIO DEVE ESSERE MUNITO DI MESSA A TERRA**

- **AVVERTENZA**

  La presente macchina diventa rovente durante il funzionamento. Evitare di toccare le superfici della macchina contrassegnate dall'avvertenza "Piastra ROVENTE".

♦ FUNZIONAMENTO DELLA MACCHINA

Affidare l'azionamento della presente macchina soltanto a persone opportunamente addestrate.

Questo requisito è particolarmente importante perché la macchina, una volta impostata, si apre automaticamente a fine ciclo di termotrasferimento. È **tassativo** assicurare che ci sia uno spazio sufficiente per consentire il sollevamento della piastra termica dal piano di appoggio senza interferenza.

2. Installazione

2.1 Istruzioni di trasporto

La macchina viene consegnata avvolta in una pellicola termoretraibile o in uno scatolone. Qualora si desideri trasportare la macchina in futuro, si consiglia di utilizzare una cassa o un metodo d'imballaggio simile. Lasciare raffreddare la macchina e abbassare la leva alla posizione di bloccaggio.

2.2 Installazione della macchina

2.2.1 **Togliere tutti** i materiali d'imballaggio dalla pressa a caldo.

2.2.2 **Accertarsi** che la macchina non abbia subito danni durante il trasporto.

2.2.3 **Sistemare la macchina** su una superficie stabile orizzontale, che è facilmente raggiungibile da parte dell'operatore che permetterà lo spazio per la maniglia per spostarsi fino alla posizione di caricamento. Assicurarsi che nessun articolo vulnerabili alle radiazioni di calore sono troppo vicino alla macchina.

2.2.4 **Rimuovere la vite di transito che fissa la maniglia** in posizione abbassata. La vite è situato nel centro del piatto, sopra il magnete.

2.3 Requisiti elettrici

La Studio macchina Senior / Junior va collegata all'alimentazione di rete, (tensione nominale: 230 V c.a. per il mercato europeo) con il cavo di alimentazione in dotazione e con una spina idonea.

Le presse sono state realizzate per una tensione da 230 V c.a. 50/60 Hz e prevedono l'utilizzo di una presa di rete da almeno 10 A per la **Studio macchina Senior / Junior** (Europa).

Accertarsi che i valori di alimentazione indicati sulla targhetta del costruttore corrispondano a quelli dell'alimentazione di rete e che la spina montata sia corretta.

CAVO DI ALIMENTAZIONE
Il significato dei colori dei fili nel cavo di alimentazioni è indicato qui di seguito:

Giallo-verde:	**TERRA**
Blu:	**NEUTRO**
Marrone:	**FASE**

Poiché i colori dei fili nel cavo di alimentazione del presente apparecchio non corrispondono ai colori indicati sui morsetti della spina, procedere come segue:

1. **Collegare il filo giallo-verde** al morsetto nella spina contrassegnato dalla lettera E, dal simbolo di sicurezza di messa a terra di colore verde, o giallo-verde.

2. **Collegare il cavo di colore blu** al morsetto contrassegnato con la

lettera N, o di colore nero.

3. **Collegare il cavo di colore marrone** al morsetto contrassegnato con la lettera L, o di colore rosso.

N.B.:
Affidare la sostituzione del cavo di alimentazione ad un manutentore competente.

ELEMENTO RISCALDANTE

L'elemento riscaldante montato sulla pressa della Studio macchina Senior / Junior hanno una potenza di 1750 W.

Non collegare mai la macchina ad una presa o a un'alimentazione con una tensione/frequenza diversa da quella indicata sulla targhetta del costruttore apposta sulla macchina.

2.4 Regolazione della pressione

La presente pressa è dotata di una centralina di regolazione della pressione che consente di alzare o abbassare la temperatura mediante una manopola di regolazione della pressione situata nella parte superiore della piastra termica:

a) **Per aumentare la pressione** o per utilizzare materiali più sottili, ruotare la manopola in senso orario.

b) **Per diminuire la pressione** o per sollevare il complessivo piastra termica per poter utilizzare materiali più spessi, ruotare la manopola di regolazione in senso antiorario.

N.B.:

NON regolare la pressione a macchina chiusa

AVVERTENZA

La presente macchina è destinata all'utilizzo con pressione di chiusura bassa o media. La regolazione della pressione della macchina ad un valore troppo alto può danneggiare la macchina ed invalidare la garanzia. Sono disponibili altre macchine per applicazioni che richiedono pressioni più alte. Per ulteriori informazioni, rivolgersi al fornitore di fiducia.

3. Modalità operative della Studio Auto Clam Senior / Junior

3.1 Caratteristiche tecniche della Studio Auto Clam Senior / Junior

3.1.1 **Collegare la macchina alla** presa di alimentazione e inserire l'alimentazione.

N.B. Verificare che il cavo di alimentazione di rete sia facilmente accessibile dall'operatore per poterlo staccare dalla presa in caso di guasto della macchina.

3.1.2 **Accendere di Studio Auto Clam Senior / Junior;** Utilizzando l'interruttore di accensione on/off si trova sul lato della macchina. Predisporre opportunamente i comandi della macchina. Vedere le istruzioni di regolazione della pressione, **Paragrafo 2.4**, e di operazione dei gruppi di comando, a **Pag. 11**. Premere il pulsante di accensione per attivare e riscaldare la piastra termica.

3.2 Utilizzo di materiali termotrasferibili

Confermare sempre con il fornitore del materiale o della carta trasferibile che il materiale da utilizzare sia idoneo e sia stato preparato per la stampa trasferibile.

3.2.1 **Chiudere la pressa** per verificare il valore di pressione di chiusura impostato per la macchina. Qualora sia necessario aumentare o diminuire la pressione, ruotare opportunamente la manopola di regolazione della pressione situata sulla parte superiore della piastra termica. Per ulteriori dettagli, vedere il paragrafo "regolazione della pressione".

3.2.2 **Accertarsi che** il dispositivo di regolazione del calore sia impostato sul valore corretto per il materiale da utilizzare. Prima di utilizzare la macchina, preriscaldare la piastra sulla base della macchina chiudendo e riaprendo più volte la pressa.

Dopo il preriscaldamento, verificare che la macchina sia completamente aperta.

3.2.3 **Sistemare l'articolo** da stampare mediante trasferibile sulla piastra inferiore e sistemare la carta trasferibile/il materiale di supporto nella posizione prevista. **Non toccare la piastra termica onde evitare il rischio di ustioni.**

3.2.4 **Impostare il tempo previsto** per il materiale che si utilizza. Chiudere la pressa Abbassando la leva; il ciclo di pressatura viene avviato

automaticamente. Quando il tempo scade, viene attivato un cicalino e la piastra termica si solleva automaticamente dalla posizione di bloccaggio. **Accertarsi che tutte le operazioni possano essere ultimate senza interferenza.**

3.2.5 **Togliere il capo** dal piano di lavoro della macchina, avendo l'accortezza di non Toccare la piastra termica onde evitare il rischio di ustioni.

3.3 Complessivo piastra inferiore

Di norma, la **piastra inferiore** in dotazione con questa macchina è in silicone. La protezione della piastra inferiore deve essere mantenuta sempre in buone condizioni e deve essere sostituita quando presenta segni di usura. L'utilizzo di una piastra inferiore con protezione usurata compromette sempre la qualità della stampa/saldatura termica. Non inserire nella macchina oggetti come bottoni, spille, automatici o cerniere onde evitare di tagliare la protezione della piastra inferiore.

Non lasciare mai la piastra termica rovente appoggiata alla protezione della piastra inferiore quando la pressa non è in uso onde evitare di danneggiare la protezione.

AVVERTENZA IMPORTANTE:

La protezione della piastra inferiore in dotazione con la macchina ha lo spessore corretto. L'utilizzo di una protezione dallo spessore maggiore può invalidare la garanzia.

3.4 Spegnimento della macchina

Per spegnere la macchina, disinserire l'interruttore di accensione situato sulla fiancata della macchina. Lasciare la leva nella posizione alta.

4. Manutenzione della macchina

4.1 Manutenzione quotidiana

Per ottenere risultati ottimali, è importante tenere pulite le superfici della pressa. Prima di usare la pressa, pulire la superficie della piastra termica con un panno asciutto quando la piastra è fredda.

4.2 Interventi manutentivi periodici

Introdurre qualche goccia d'olio nei vari perni a snodo e nella vite di regolazione della pressione ogni tre mesi.

4.3 Pulizia

Pulire spesso l'esterno della macchina con un panno umido pulito. Questa operazione può essere eseguita comodamente prima di avviare la macchina, quando quest'ultima è **fredda**. Ricordarsi di staccare la spina dalla presa elettrica!

5. Disegni e schemi della macchina

Le pagine seguenti riportano i disegni e gli schemi elettrici per della Studio Auto Clam Senior / Junior.

5.1 Disposizione generale della Studio Auto Clam Senior……..... Pag.10

5.2 Disposizione generale della Studio Auto Clam Junior……..... Pag.11

5.3 Funzionamento della centralina……..... Pag.12

5.4 Esploso e lista ricambi..... Pag.13

5.5 Schema elettrico..... Pag.14

5.1 Struttura generale della pressa Studio Auto Clam Senior

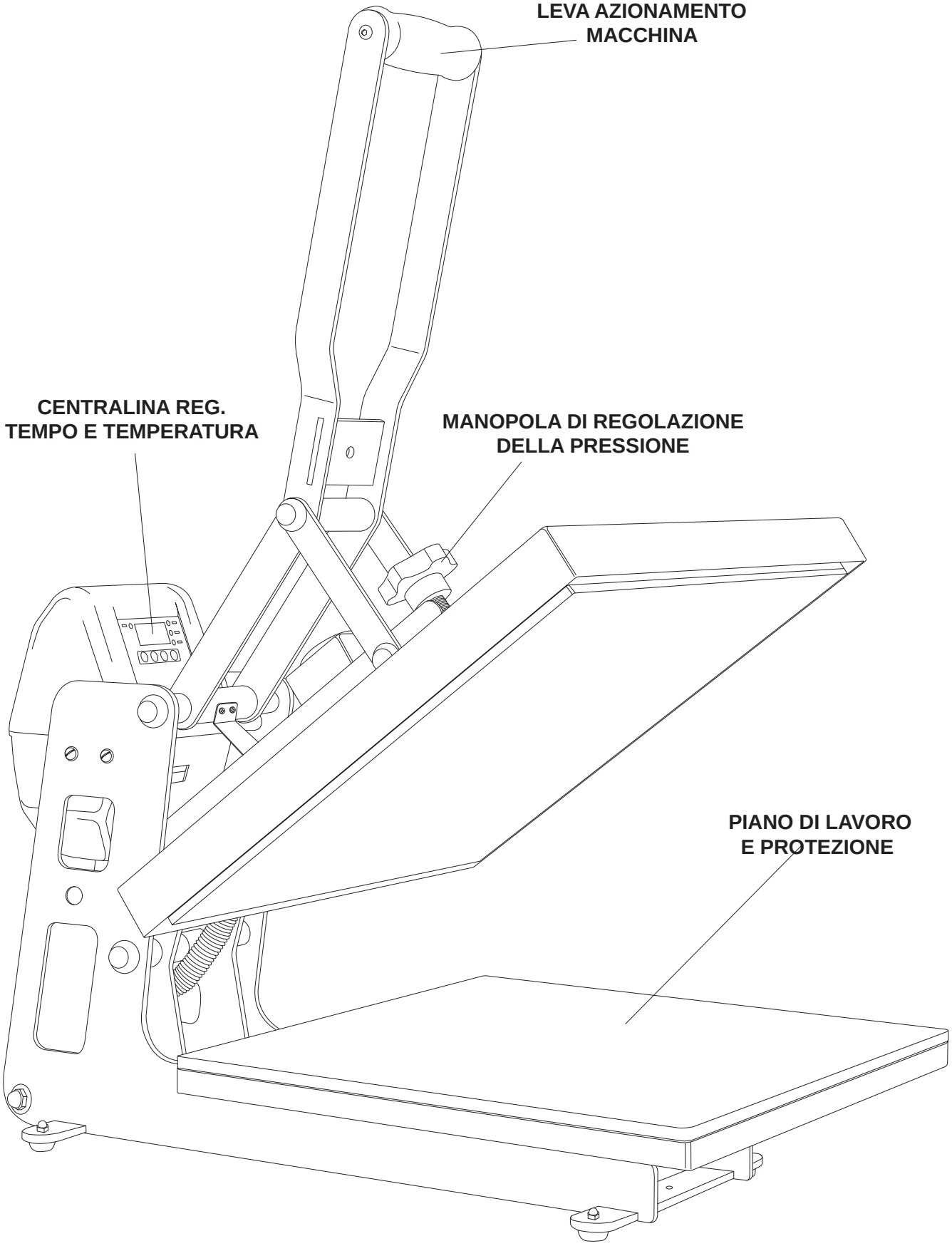

5.2 Struttura generale della pressa Studio Auto Clam Junior

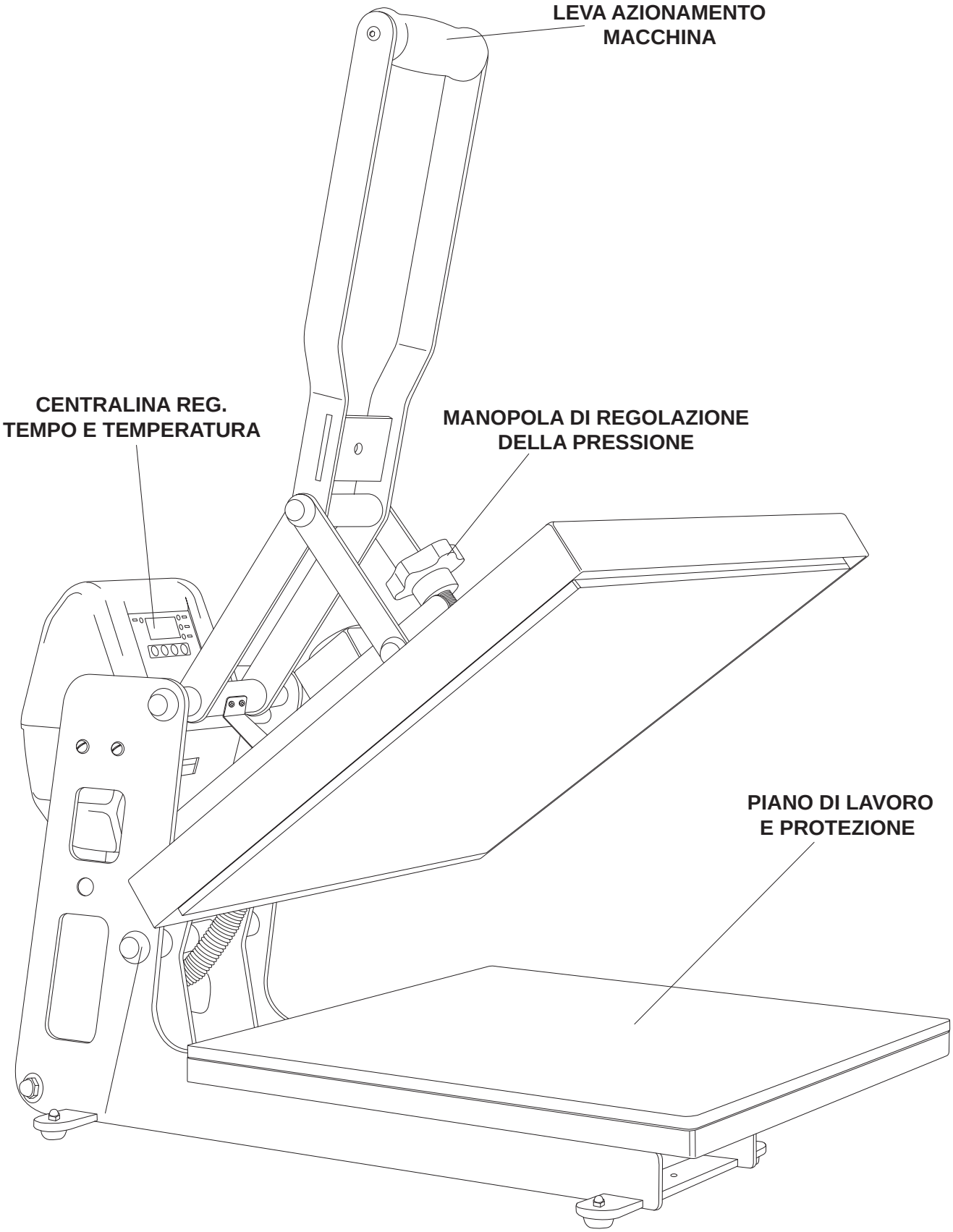

5.3 Funzionamento della centralina, regolazione tempo e temperatura

(L'impostazione della centralina va sempre effettuata a pressa aperta)

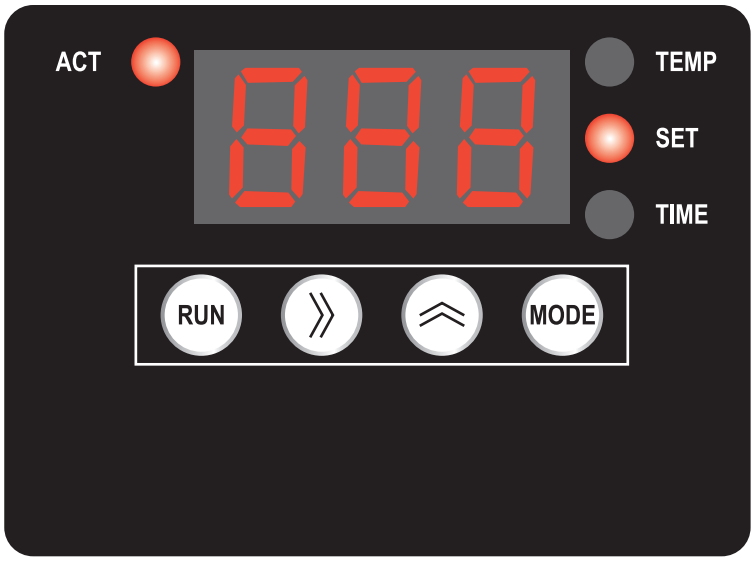

Impostazione temperatura

1. Accendere la macchina.
2. Premere il pulsante 'MODE' per selezionare 'SET' sulla spia a destra.
3. Premere il pulsante '》' per selezionare la prima cifra (che lampeggia). PT-15 il pulsante '⌃' per cambiare la cifra (da 1 a 9). Ripetere questa procedura per le altre due cifre.
4. Una volta raggiunta la temperatura premere il pulsante 'MODE' per confermare l'impostazione della temperatura.
5. Premere il pulsante 'RUN' per avviare il riscaldamento della macchina fino alla temperatura temperatura impostata.

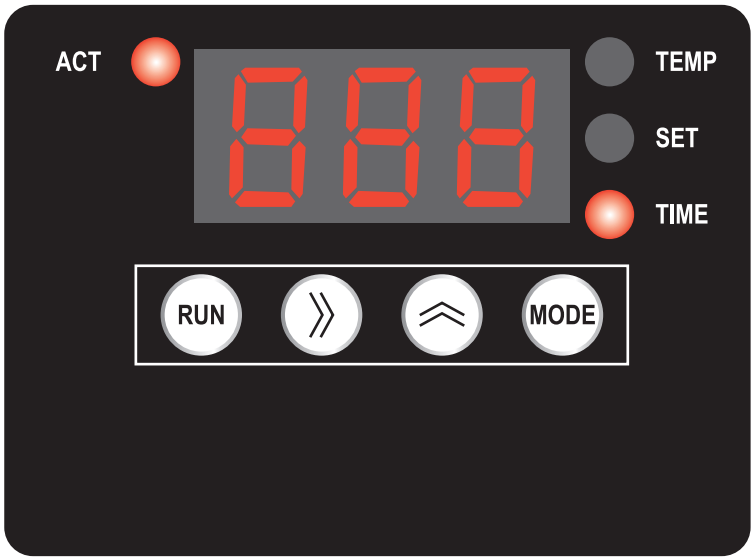

Impostazione del tempo

1. Accendere la macchina.
2. Premere due volte il pulsante 'MODE' per selezionare 'TIME' sulla spia destra.
3. Premere il pulsante '》' per selezionare la prima cifra (che lampeggia). PT-15 il pulsante '⌃' per cambiare la cifra (da 1 a 9). Ripetere questa procedura per le altre due cifre.
4. Una volta raggiunto il tempo desiderato, premere due volte il pulsante 'MODE' per confermare l'impostazione della temperatura.
5. Premere il pulsante 'RUN' per avviare il macchina utilizzando il valore appena selezionato.

5.4 Esploso e lista ricambi

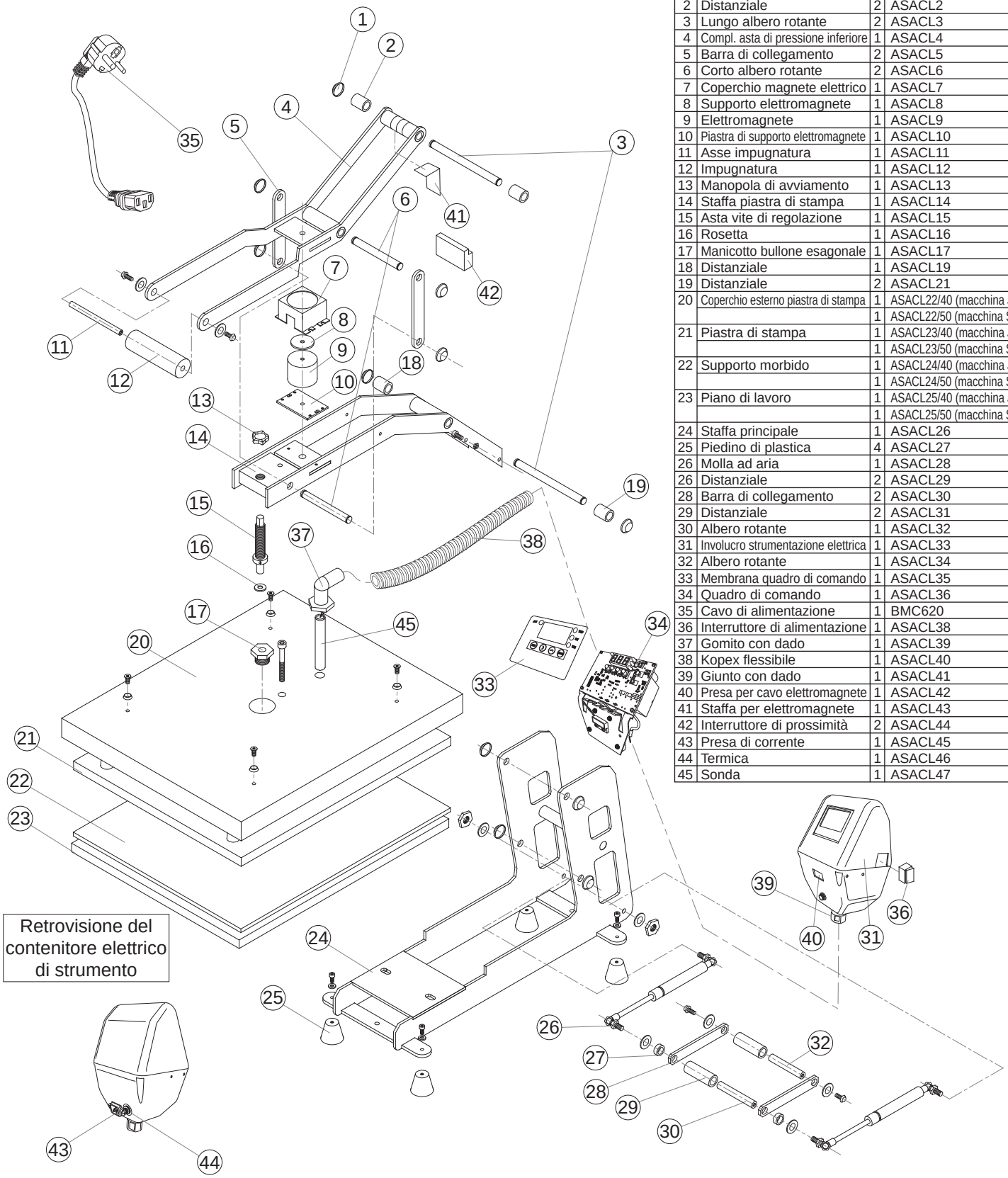

1	Coperchio anello di bloccaggio	9	ASACL1
2	Distanziale	2	ASACL2
3	Lungo albero rotante	2	ASACL3
4	Compl. asta di pressione inferiore	1	ASACL4
5	Barra di collegamento	2	ASACL5
6	Corto albero rotante	2	ASACL6
7	Coperchio magnete elettrico	1	ASACL7
8	Supporto elettromagnete	1	ASACL8
9	Elettromagnete	1	ASACL9
10	Piastra di supporto elettromagnete	1	ASACL10
11	Asse impugnatura	1	ASACL11
12	Impugnatura	1	ASACL12
13	Manopola di avviamento	1	ASACL13
14	Staffa piastra di stampa	1	ASACL14
15	Asta vite di regolazione	1	ASACL15
16	Rosetta	1	ASACL16
17	Manicotto bullone esagonale	1	ASACL17
18	Distanziale	1	ASACL19
19	Distanziale	2	ASACL21
20	Coperchio esterno piastra di stampa	1	ASACL22/40 (macchina Junior)
		1	ASACL22/50 (macchina Senior)
21	Piastra di stampa	1	ASACL23/40 (macchina Junior)
		1	ASACL23/50 (macchina Senior)
22	Supporto morbido	1	ASACL24/40 (macchina Junior)
		1	ASACL24/50 (macchina Senior)
23	Piano di lavoro	1	ASACL25/40 (macchina Junior)
		1	ASACL25/50 (macchina Senior)
24	Staffa principale	1	ASACL26
25	Piedino di plastica	4	ASACL27
26	Molla ad aria	1	ASACL28
26	Distanziale	2	ASACL29
28	Barra di collegamento	2	ASACL30
29	Distanziale	2	ASACL31
30	Albero rotante	1	ASACL32
31	Involucro strumentazione elettrica	1	ASACL33
32	Albero rotante	1	ASACL34
33	Membrana quadro di comando	1	ASACL35
34	Quadro di comando	1	ASACL36
35	Cavo di alimentazione	1	BMC620
36	Interruttore di alimentazione	1	ASACL38
37	Gomito con dado	1	ASACL39
38	Kopex flessibile	1	ASACL40
39	Giunto con dado	1	ASACL41
40	Presa per cavo elettromagnete	1	ASACL42
41	Staffa per elettromagnete	1	ASACL43
42	Interruttore di prossimità	2	ASACL44
43	Presa di corrente	1	ASACL45
44	Termica	1	ASACL46
45	Sonda	1	ASACL47

5.5 Schema elettrico macchina

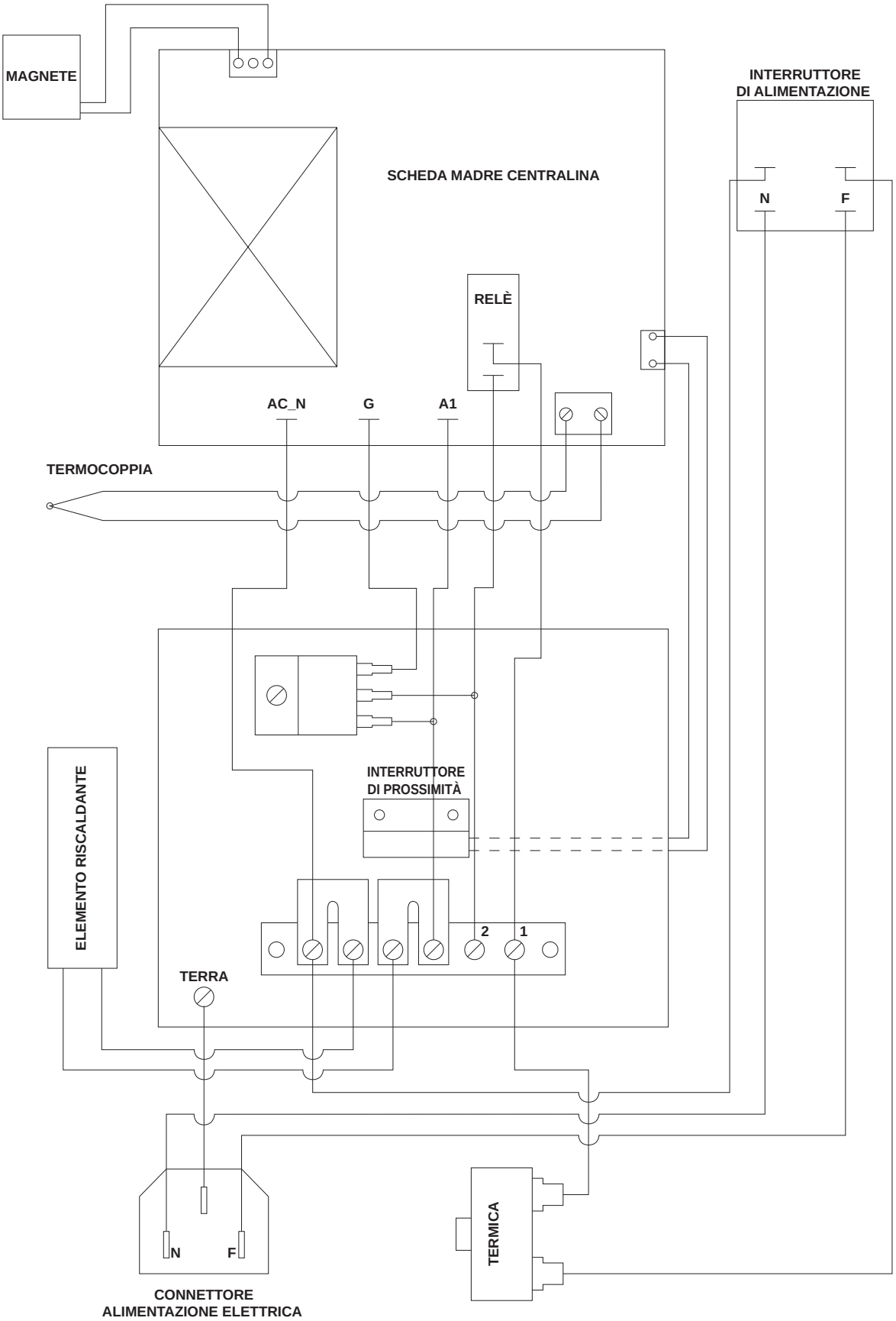

6. Modifiche di progettazione

In linea con la politica di miglioramento e/o di modifica continua dei prodotti per soddisfare l'evoluzione del settore, si riserva il diritto di modificare il design e/o le caratteristiche tecniche in qualsiasi momento senza preavviso. Le caratteristiche tecniche effettive della macchina possono quindi essere diverse da quelle indicate nel presente manuale.

7. Garanzia limitata

A. Adkins & Sons Limited garantisce che la pressa è esente da difetti del materiale e vizi di fabbricazione per un periodo di 12 mesi dalla data di fornitura al cliente. La macchina viene fornita con una garanzia di un anno per i ricambi e di 90 giorni per la manodopera

La garanzia copre tutte le parti della macchina per ripararne i guasti, fatta eccezione per i danni conseguenti all'uso improprio della macchina, ad incidenti, modifiche o negligenza o all'errata installazione della macchina.

Qualora non sia possibile sostituire un componente **di una pressa in garanzia** presso la sede del cliente e sia necessario rimandarla alla fabbrica per eseguire gli interventi di verifica e riparazione, A. Adkins & Sons Limited provvederà a riparare la pressa del cliente presso la sua fabbrica. La garanzia entrerà in vigore soltanto quando A. Adkins & Sons Limited avrà autorizzato l'acquirente a spedire la macchina alla fabbrica e soltanto quando avrà verificato la presenza del difetto.

Qualora il cliente ritenga che un componente di questa pressa presenti materiali difettosi o vizi di fabbricazione, sarà sostituito o riparato gratuitamente purché la pressa sia stata installata ed azionata correttamente e non sia stata sottoposta ad uso improprio. Qualora A. Adkins & Sons Limited autorizzi la sostituzione di una pressa, la garanzia della pressa sostitutiva scadrà alla data della fattura di acquisto della macchina originale.

Al fine di assicurare la validità della garanzia, la sostituzione della macchina o dei suoi componenti deve essere concordata a priori dal fabbricante. (Si escludono i costi di trasporto e/o di spedizione, che saranno addebitati a descrizione del fabbricante).

Questa è l'unica garanzia fornita dal costruttore; non sono previste ulteriori garanzie oltre a quella descritta nel presente documento. Il fabbricante non offre alcuna garanzia implicita di commerciabilità e/o di idoneità ad una destinazione d'uso particolare; l'acquirente accetta quindi che il prodotto venga venduto "così com'è". A. Adkins & Sons Limited non garantisce che le funzioni della pressa soddisfino i requisiti o le aspettative del cliente. Il cliente è interamente responsabile dei rischi legati all'utilizzo, alla qualità e alle prestazioni della macchina. (Tutti i risarcimenti non saranno mai superiori al prezzo di vendita del prodotto o del componente oggetto del risarcimento).

A. Adkins & Sons Limited non si assume alcuna responsabilità per eventuali infortuni o danni, compresa la perdita degli utili, la distruzione di beni o qualsiasi danno speciale, incidentale, consequenziale o indiretto provocati dall'utilizzo della pressa o dei materiali associati alla stessa. Questa limitazione è valida anche se A. Adkins & Sons Limited o i suoi rivenditori autorizzati sono stati informati della possibilità di tali danni.

A. ADKINS & SONS LIMITED
DICHIARAZIONE DI CONFORMITÀ

ADKINS
HEAT PRESS TECHNOLOGY

Applicazione delle direttive EU:	Macchine, Bassa tensione, Compatibilità elettromagnetica
Normative a cui si dichiara la conformità:	**BS EN ISO 12100-1:2003+A1:2009** - Sicurezza delle macchine: Principi tecnologici. **BS EN ISO 12100-2:2003** - Sicurezza delle macchine: Principi di progettazione. **BS EN 60204-1:2006** - Sicurezza delle macchine: Apparecchiatura elettrica delle macchine. **BS EN 60529:1992** - Gradi di protezione assicurati dagli involucri. **BS EN ISO 13850:2008** - Sicurezza delle macchine: Arresti di emergenza. **BS EN ISO 141211:2007** - Sicurezza delle macchine: Principi di valutazione dei rischi. **BS EN 55011:1998** - Apparecchiatura di Classe A Gruppo 2 - Disturbi elettromagnetici. **BS EN ISO 61000-6-4:2007** - Norma sui disturbi elettromagnetici. **BS EN ISO 61000-6-2:2005** - Immunità elettromagnetica.
Nome del costruttore:	**A. Adkins & Sons Limited**
Indirizzo del costruttore:	High Cross, 18 Lancaster Road, Hinckley, Leicester, LE10 0AW, Regno Unito.
Tipo di apparecchiatura:	Studio Auto Clam Senior Pressa di Calore, Studio Auto Clam Junior Pressa di Calore
Numero del modello:	.....
Numero di matricola:	.....
Anno di fabbricazione:	.....

Il sottoscritto dichiara con la presente che l'apparecchiatura suindicata è conforme alle direttive e alle normative suelencate.

Lì: Hinckely, Regno Unito

Firma: .....

Data: .....

Nome e cognome: Marie McMahon
Ruolo aziendale: Direttore Generale